CHIC SERIE II

Der neue Schlauchwagen aus dem Hause ALBA ist ein weiterer Beitrag an die Benutzungsfreundlichkeit im Dienste des Anwenders mit höchsten Respekt vor der Natur.

Die solide, umweltfreundliche Stahlkonstruktion ist galvanisch verzinkt für optimaler Oberflächenschutz. Mit dem langen Griffbogen gewährleistet sie komfortable Bedienung und bequeme Transporthöhe. Der tiefe Schwerpunkt und die soliden Räder sorgen für leichte Fahrt und durch das effektive Design für einen sicheren Stand.

Ein perfektes Gerät, das die modernen Anforderungen an Umwelt, Komfort und Design vereinbart.

Standfest:

Stabiler Stand beim Abrollen und bedienen.

Stahlkonstruktion:

Alle tragenden Komponenten und Verbindungsteile aus Stahl.

Ergogriff:

Robuster und angenehmer Griff mit grösstmöglicher Hebelwirkung.

Schlauchschonend:

Breite Auflagen für optimalen Wasserdurchfluss und knickfreie Schlauchauflage.

Einfache Montage:

Aufstecken und mit zwei Schrauben fest verbinden.

Komfortable Transporthöhe:
Langer Griff für optimales Handling.
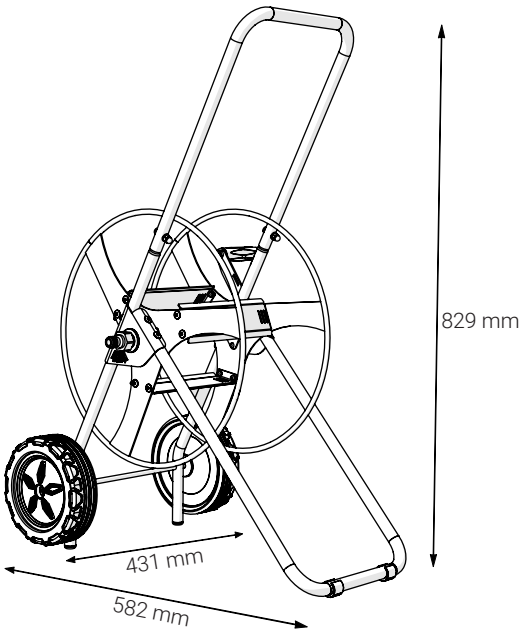
Material:	Stahl
Art. No.:	28779
Gewicht:	6,1 kg
Höhe:	829 mm
Breite:	582 mm
Tiefe:	431 mm
Schlauchkapazität:	
ø 13 mm (1/2“)	60 m
ø 16 mm (5/8“)	50 m