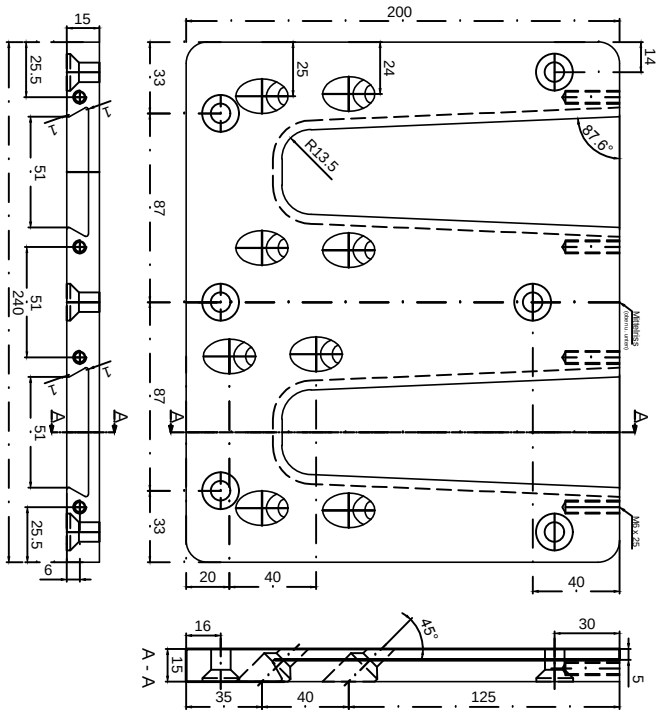

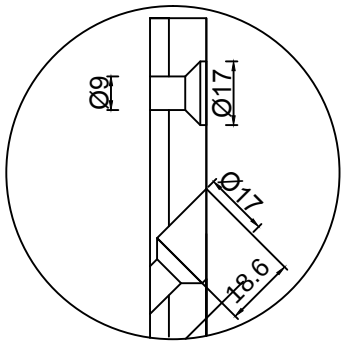

(Erstellt)	(Datum)	(Werkstoff) EN AW 6082	nach	(Maßstab)
Autret	30.09.2014	(Beschichtung)		

Ind.	Änderung	Datum	Name
	90° Schr.	13.06.14	
	Abhebesich.	30.09.14	

Pitzl Metallbau GmbH & Co. KG
Siemensstraße 26
D-84051 Altheim
Tel.: +49 (0) 87 03 / 93 46-0
Fax.: +49 (0) 87 03 / 93 46-55

(Benennung)	(Zeichnungsnummer / Artikel-Nr.)	Blatt
HVP-Schwerlast	88420.2000 Teil 1	/